М-0130.021

Перв. примен. М-0130.000

Справ. №

Ra 3,2 (√)

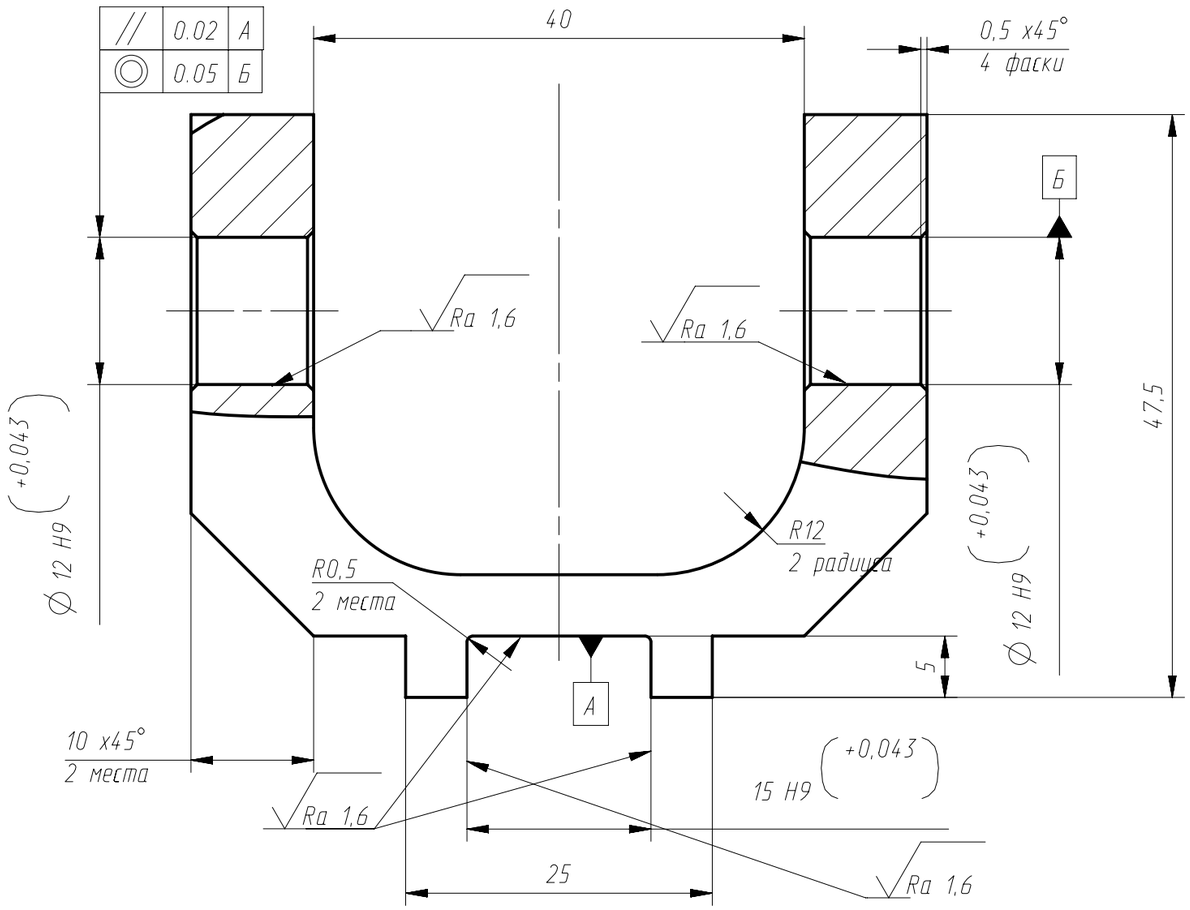

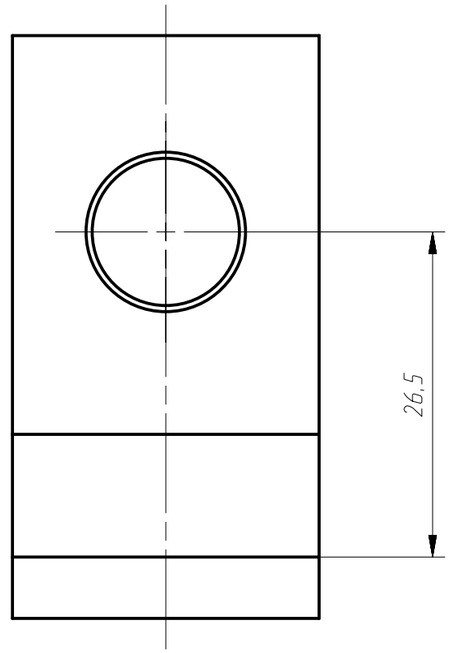

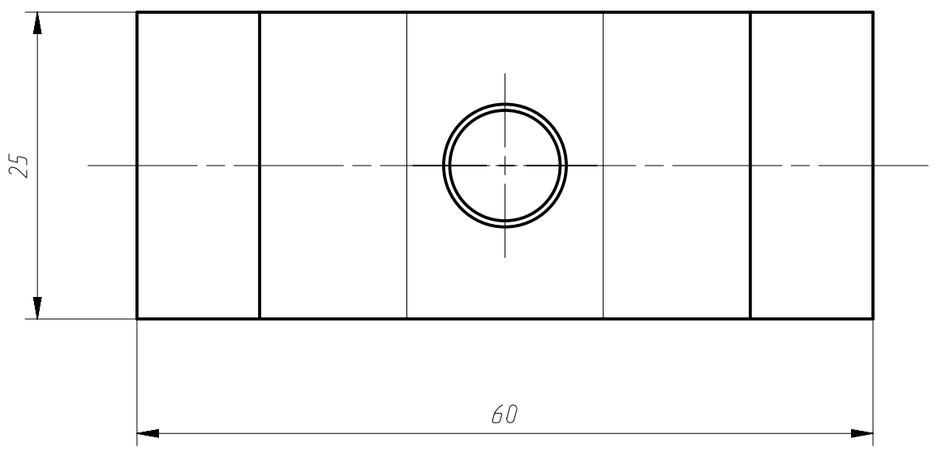

1. * Размер для справок.
2. ** Размер обеспечить инструментом.
3. Твердость 30...35 HRC
4. Неуказанные предельные отклонения размеров, формы и расположения поверхностей – по ОСТ 1 00022-80.
5. Острые кромки притупить фаской или радиусом: наружных углов – 0,1 до 0,4 мм, внутренних – от 0,2 до 0,8 мм

					М-0130.021		
Изм.	Лист	№ докум.	Подпись	Дата	Держатель	Лит.	Масса	Масштаб
Разраб.		Зуйков		23.03.2026				1:1
Пров.						Лист 1	Листов 1
Т. контр.							
Нач. КБ					40Х ГОСТ 4543-2016		
Н. контр.							
Утв.							

Подпись и дата

Инв. № дубл.

Взам. инв. №

Подпись и дата

Инв. № подл.

Файл: М-0130.021 Держатель.prt

Копировал

Формат А3